Weller®

DE Originalbetriebsanleitung
GB Translation of the original instructions
ES Traducción del manual original
FR Traduction de la notice originale
IT Traduzione delle istruzioni originali
PT Tradução do manual original
NL Vertaling van de oorspronkelijke gebruiksaanwijzing
SV Översättning av bruksanvisning i original
DK Oversættelse af den originale brugsanvisning
FI Alkuperäisten ohjeiden käännös
GR Μετάφραση του πρωτοτύπου των οδηγιών χρήσης
TR Orijinal işletme talimatı çevirisi
CZ Překlad původního návodu k používání
PL Tłumaczeniem instrukcji oryginalnej
HU Eredeti használati utasítás fordítása
SK Preklad pôvodného návodu na použitie
SL Prevod izvirnih navodil
EE Algupärase kasutusjuhendi tõlge
LT Originalios instrukcijos vertimas
LV Instrukciju tulkojumam no oriģinālvalodas
BG превод на оригиналната инструкция
RO Traducere a instructiunilor originale
HR Prijevod originalnih uputa
CN 原装使用说明
JP 取扱説明書

WTQB 1000

OPERATING INSTRUCTION

VIDEO

FAQ

www.weller-tools.de/en/Weller---Download-Center--Movies.html

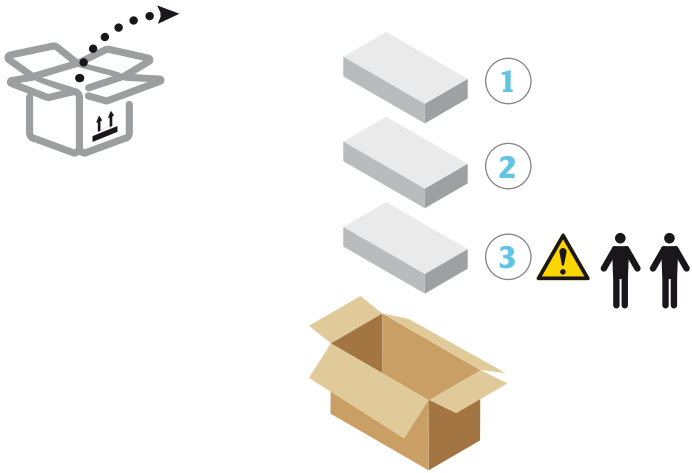
1
2
3

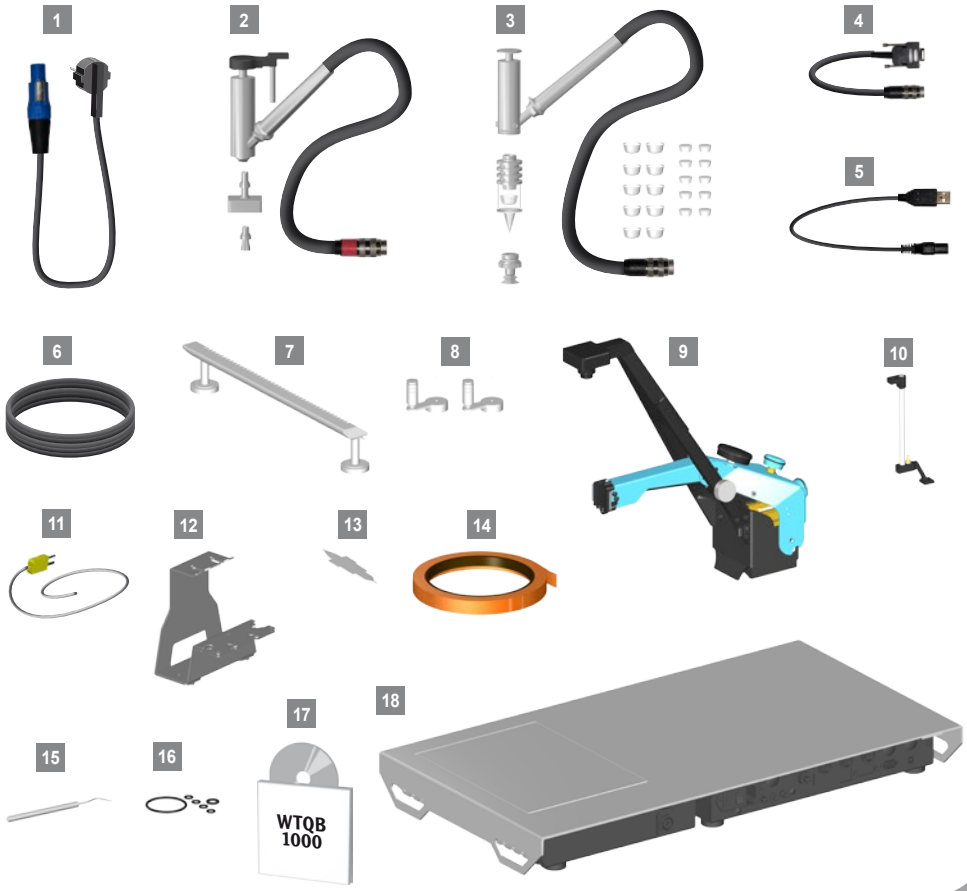
1
2
3
4
5
6
7
8
9
10
11
12
13
14
15
16
17
WTQB
1000
18

1

WINDOWS 7 & 10
4 GB RAM
1280x1024

WTQB 1000 Control

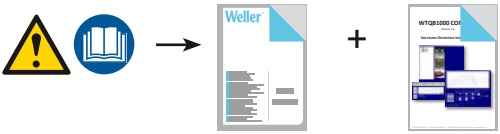

1

2

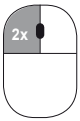

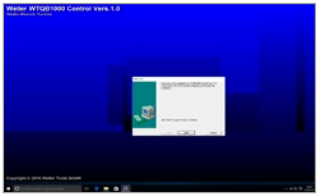

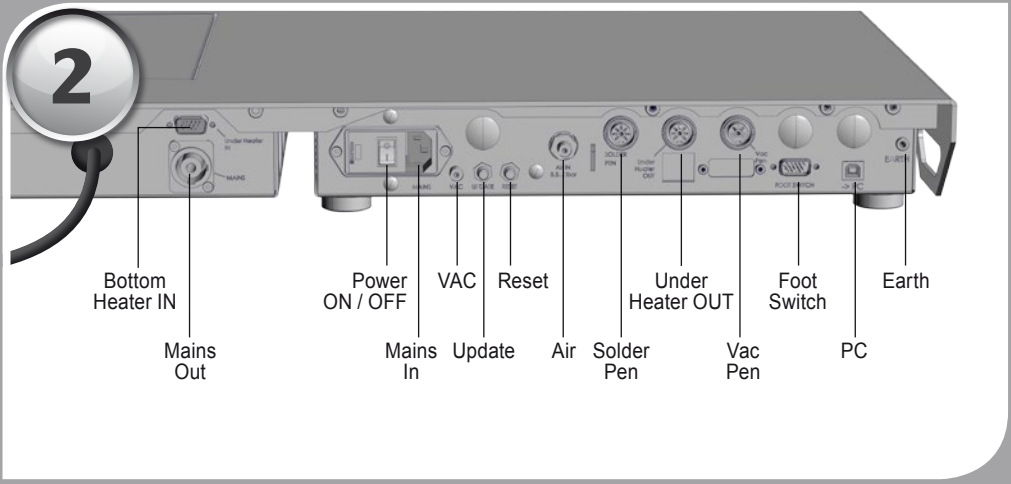
2
Bottom Heater IN
Mains Out
Power ON / OFF
Mains In
VAC
Update
Reset
Air
Solder Pen
Under Heater OUT
Vac Pen
Foot Switch
PC
Earth

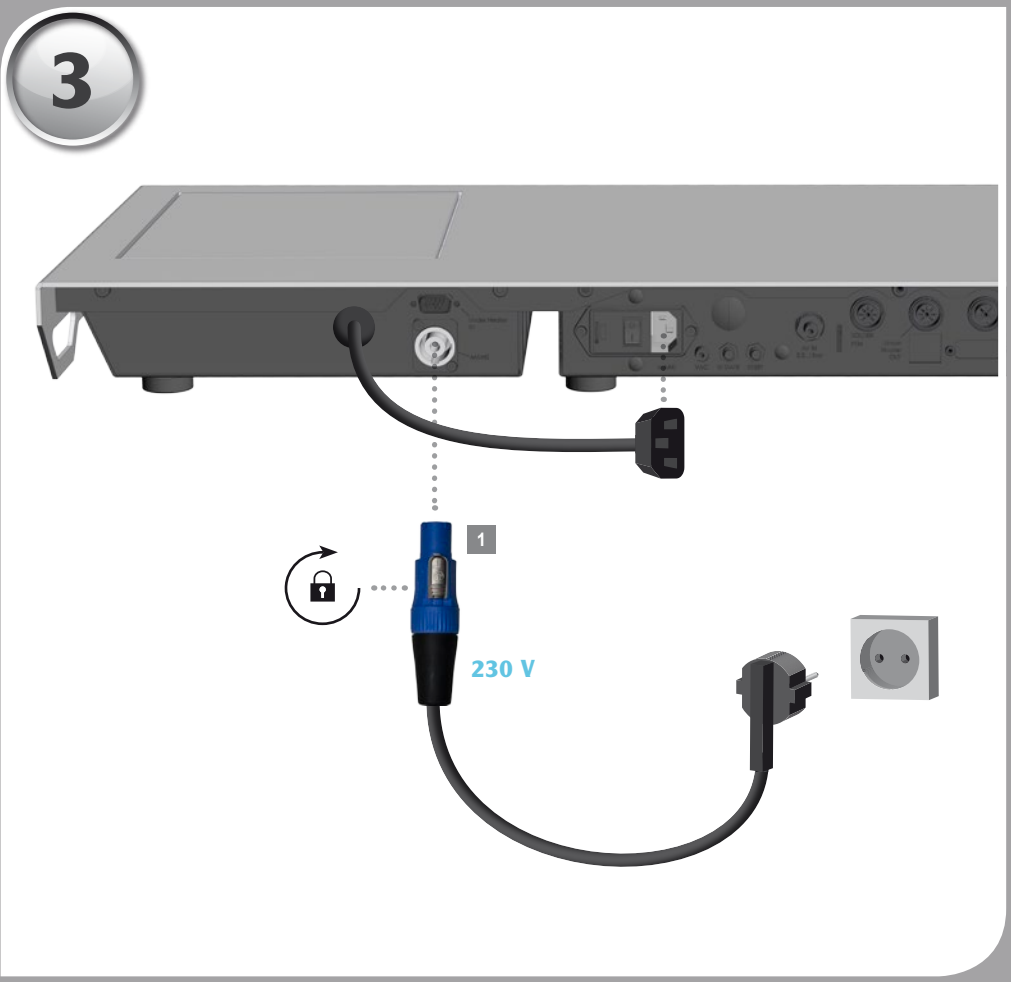
3
1
230 V

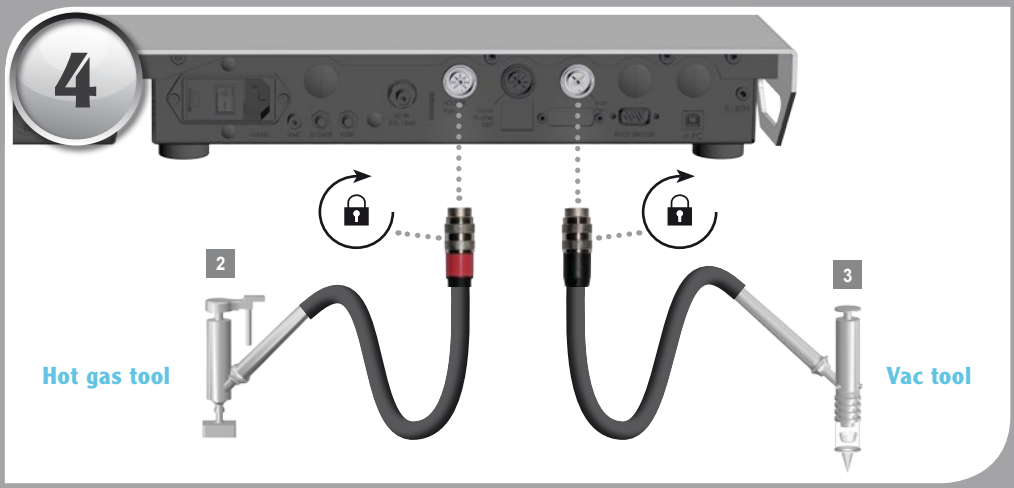
4
2
3
Hot gas tool
Vac tool

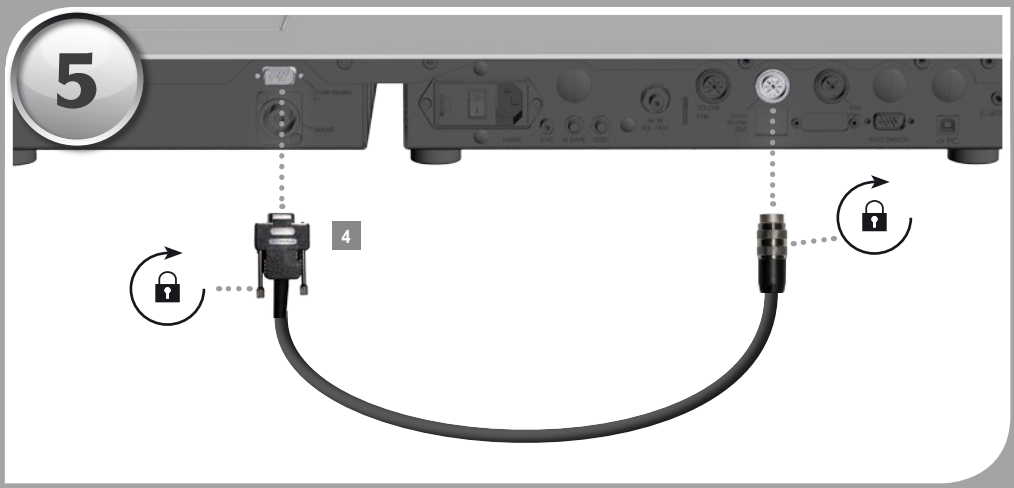
5
4

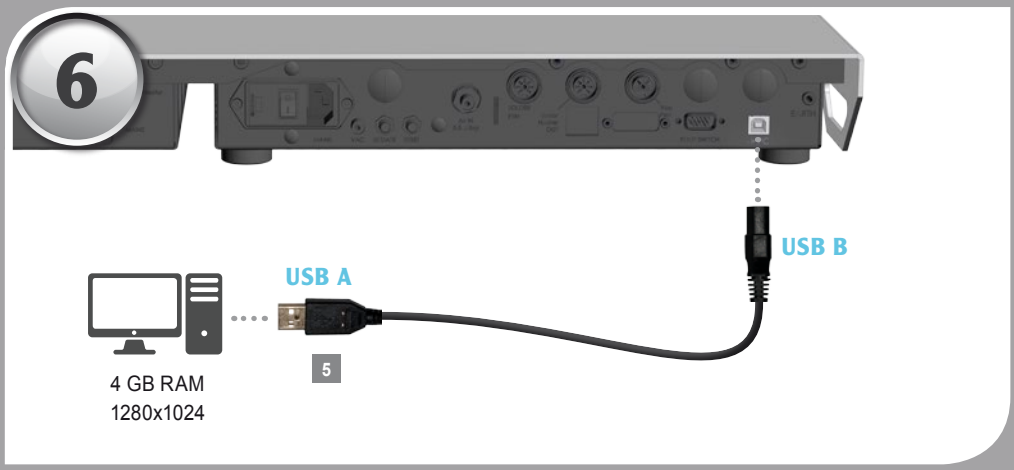
6
USB B
USB A
5
4 GB RAM
1280x1024

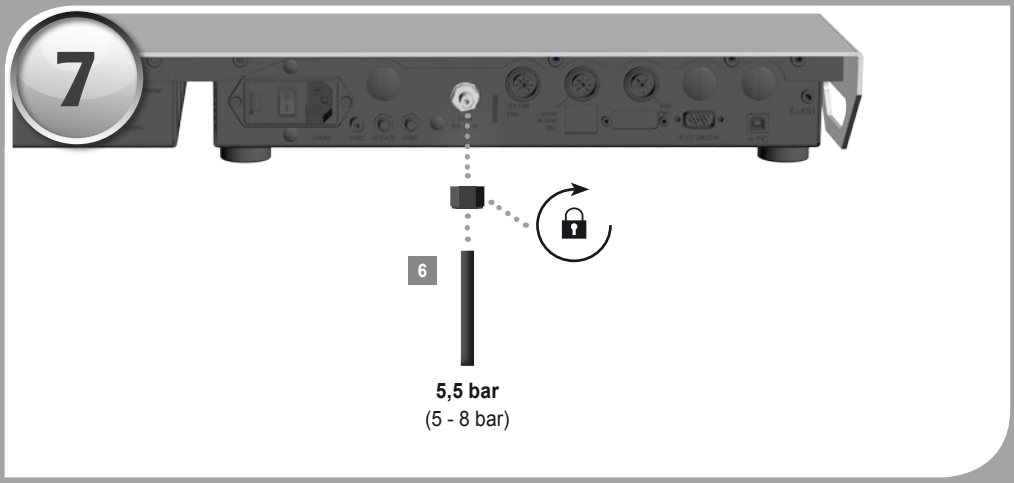
7
6
5,5 bar
(5 - 8 bar)

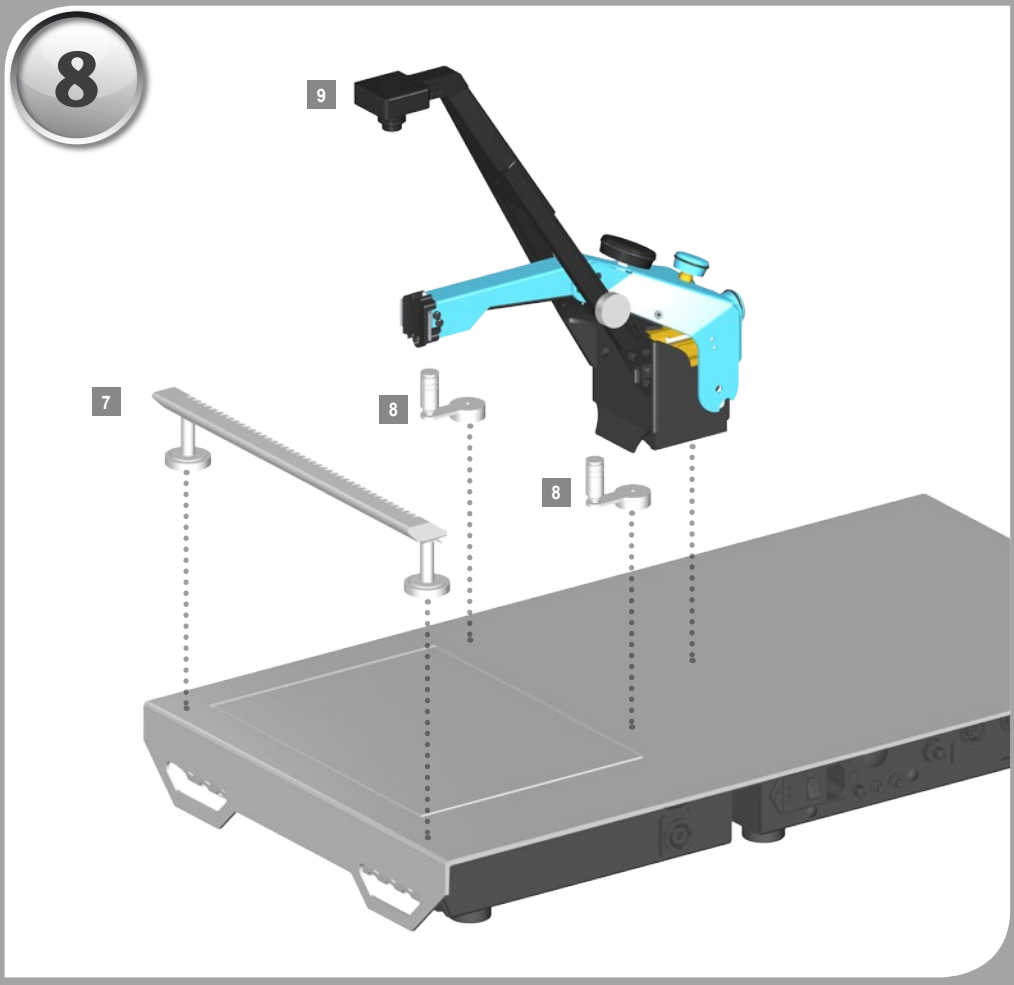
8
9
7
8
8

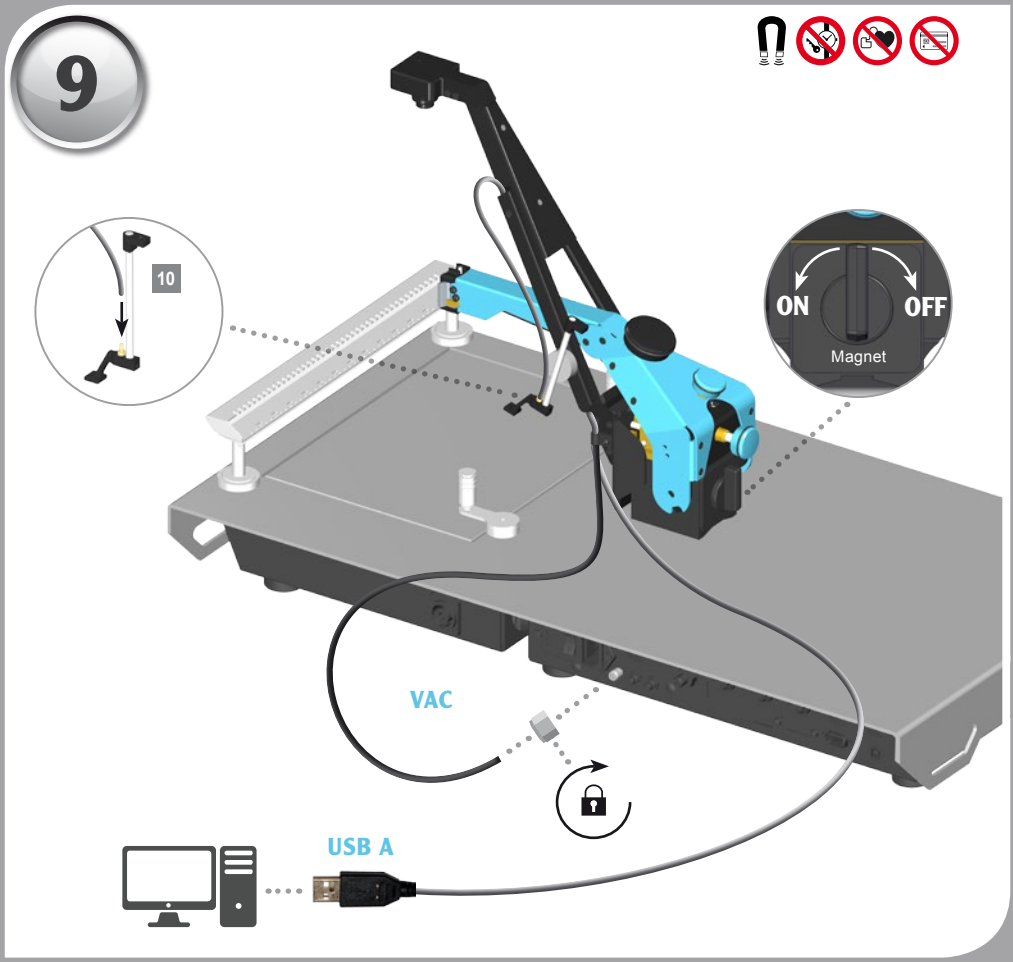
9
10
ON
OFF
Magnet
VAC
USB A

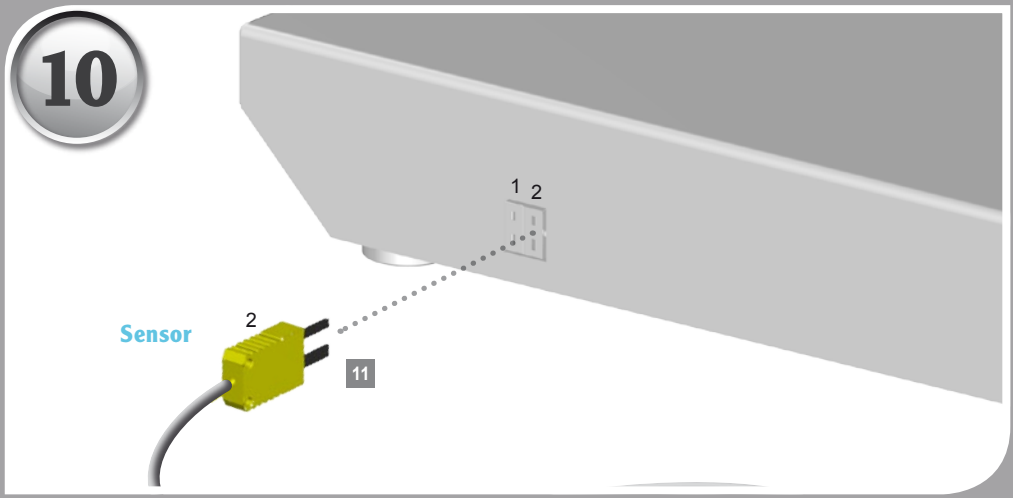
10
1 2
Sensor
2
11

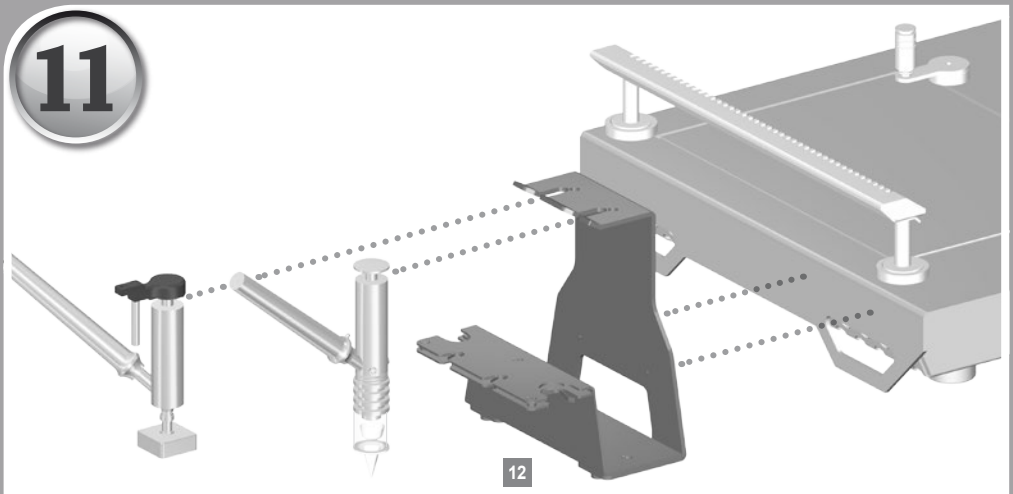

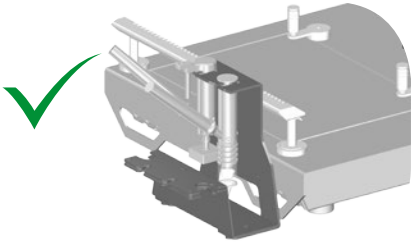

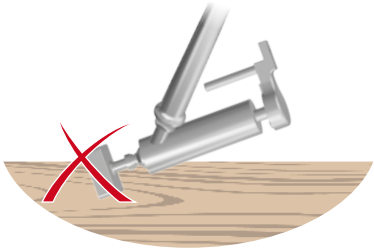

Hot gas tool

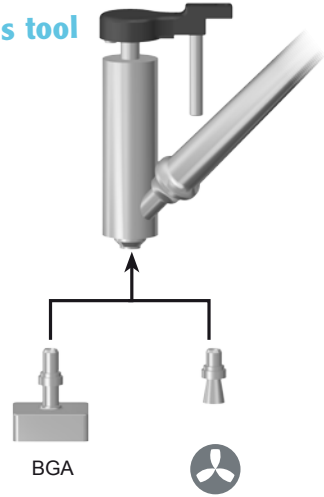

Vac tool

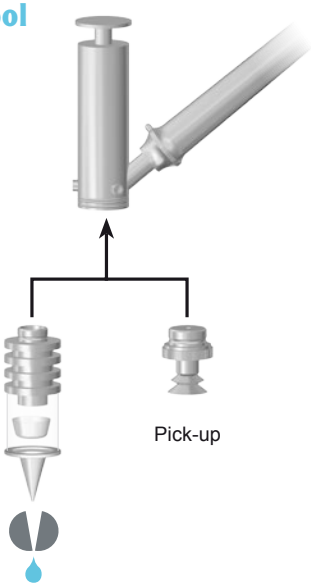

11

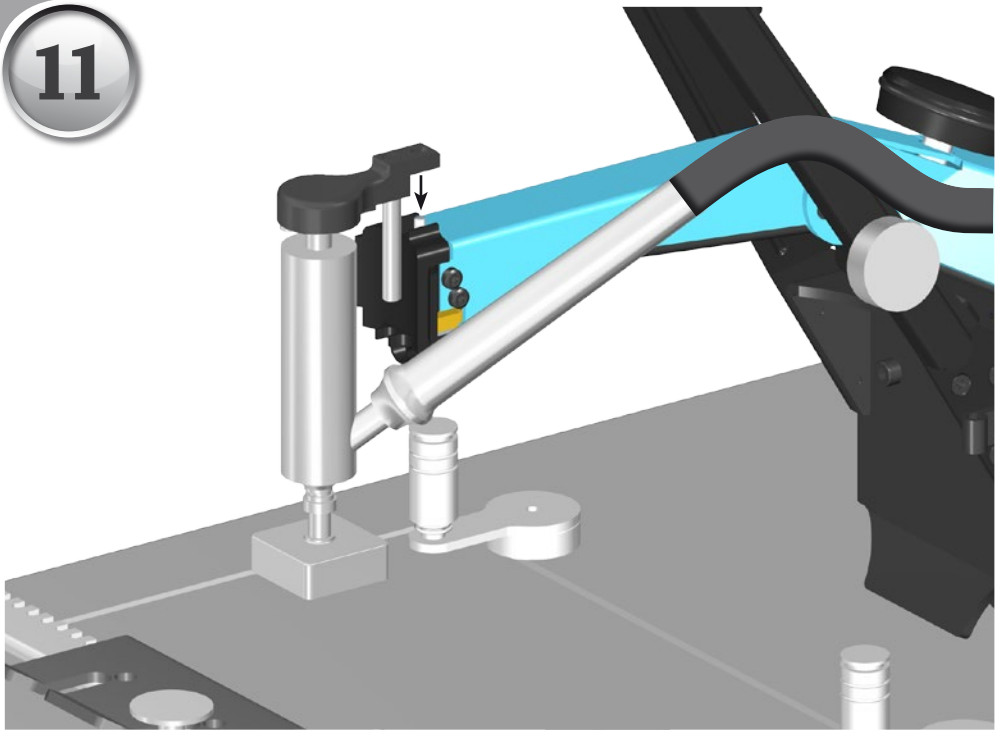

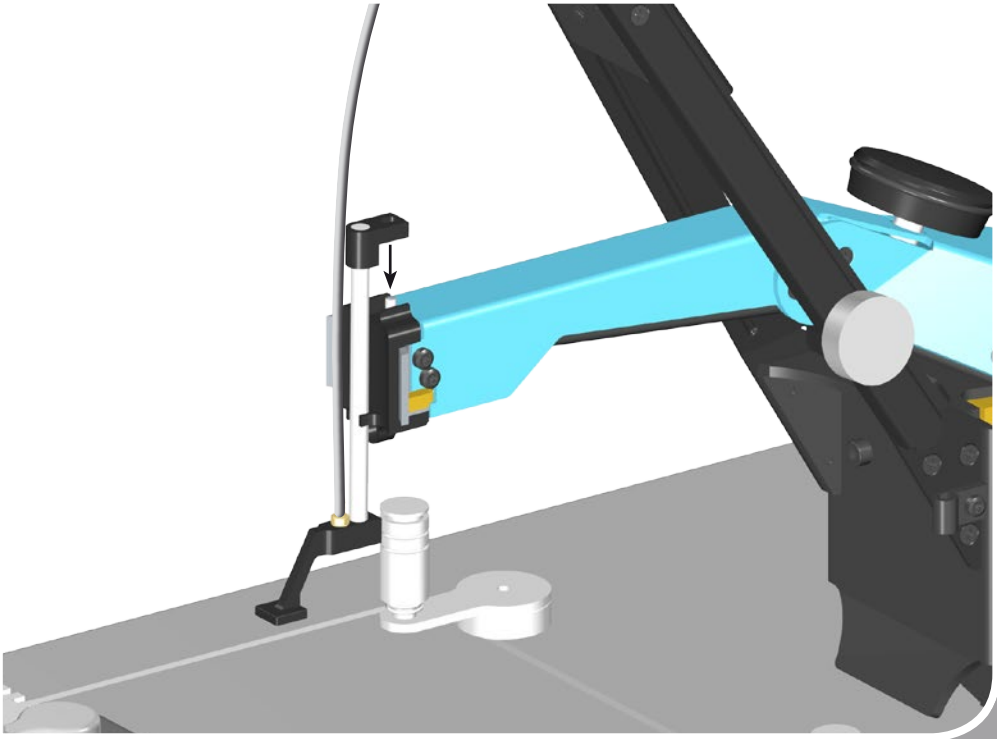

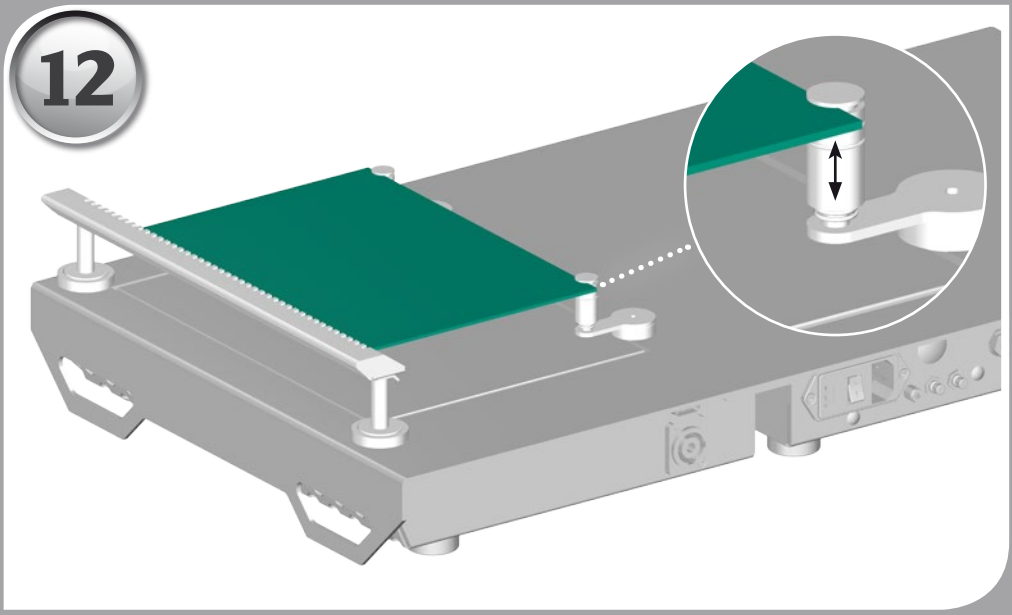
12

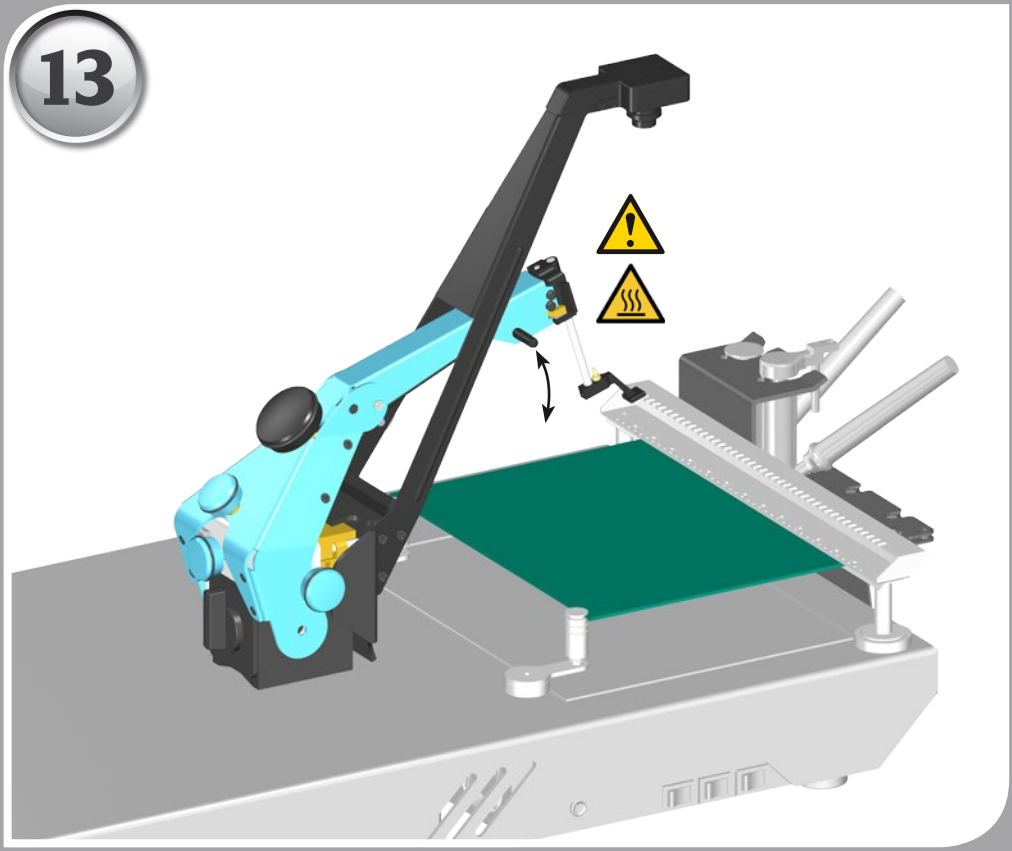
13

14

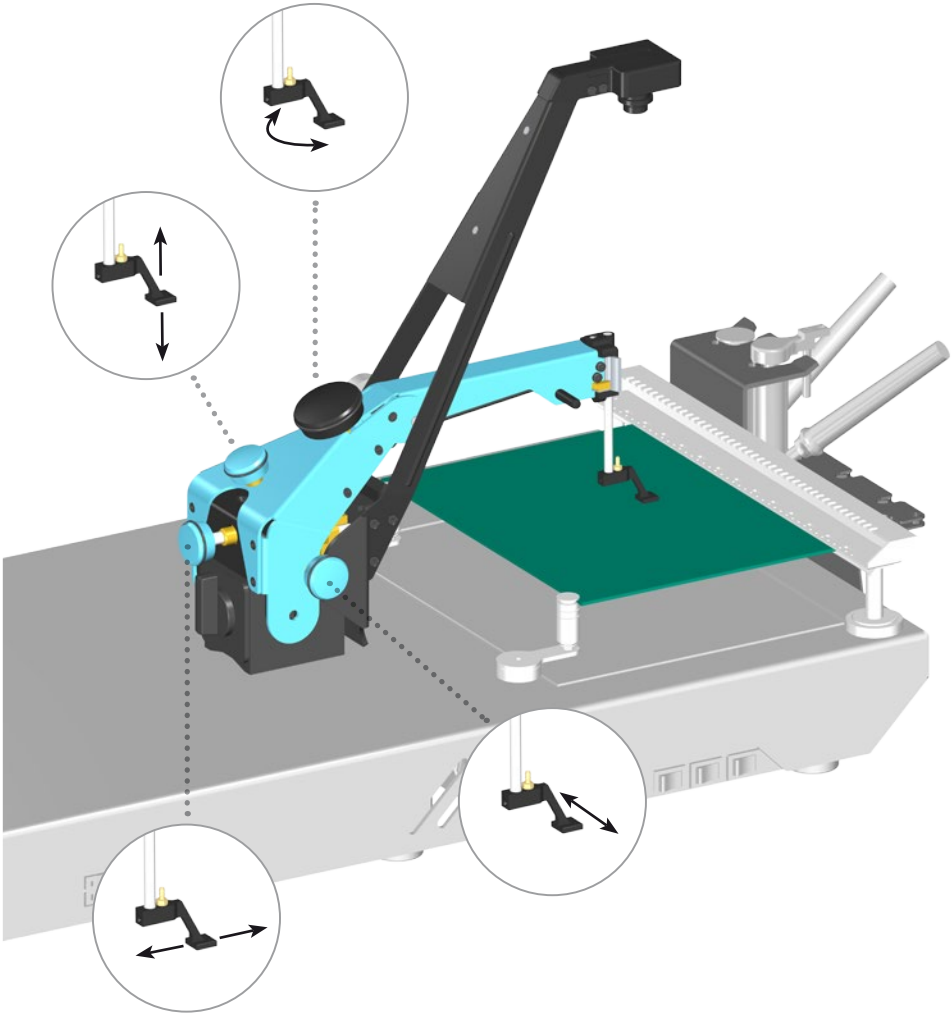

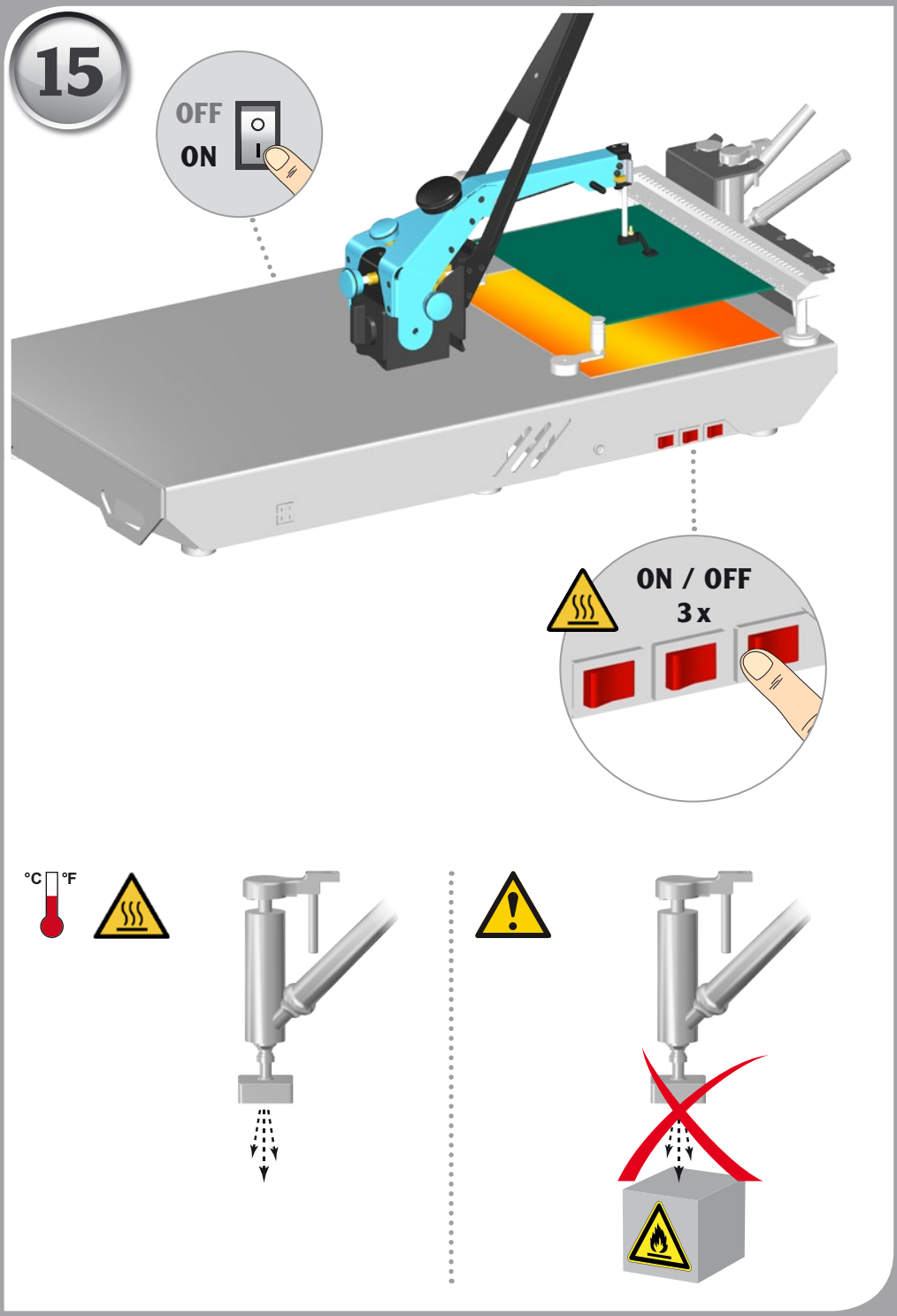
15
OFF
ON
ON / OFF
3 x
°C
°F

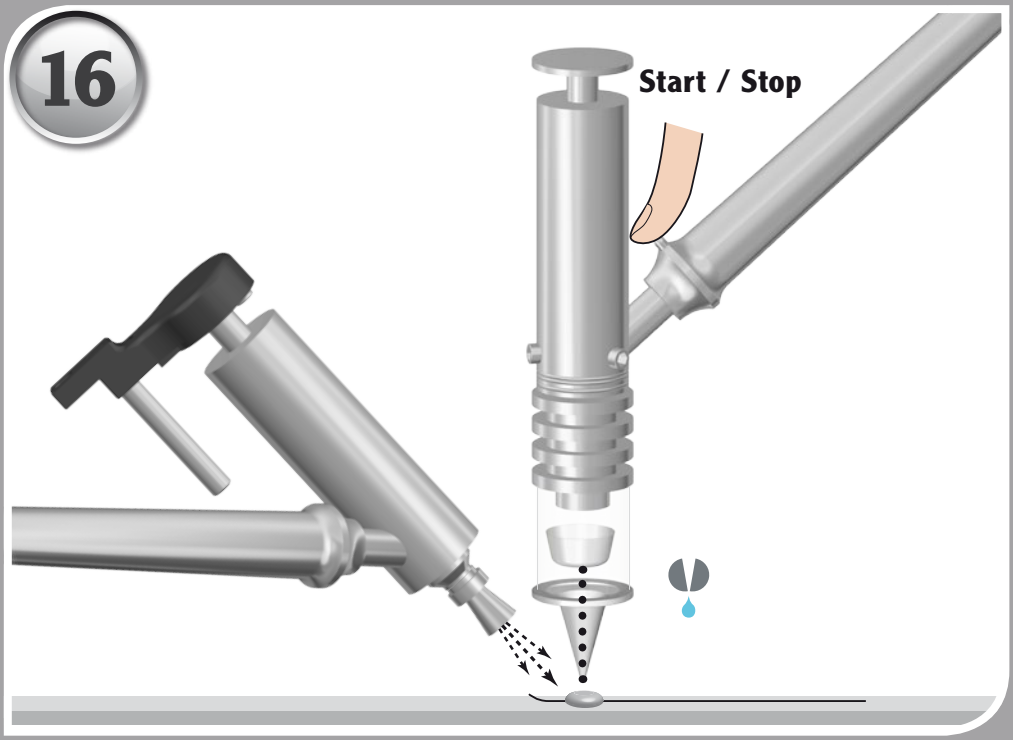
16
Start / Stop

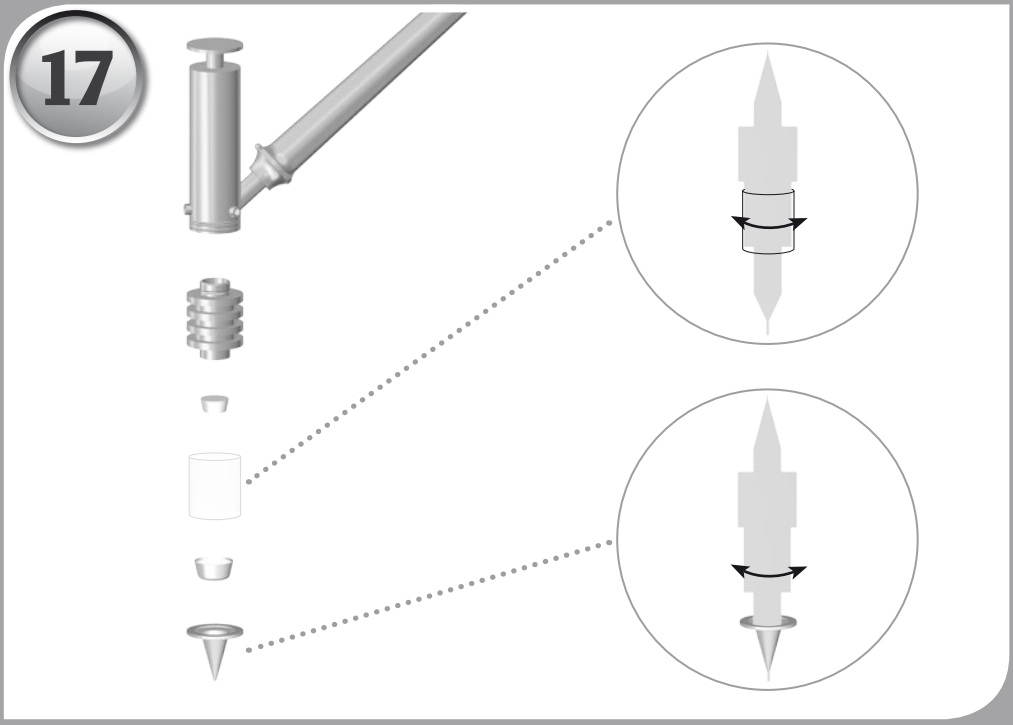
17

DE	Deutsch	Sicherheitshinweise | Bestimmungsgemäße Verwendung | Benutzergruppen | Pflege und Wartung | Garantie | Technische Daten | Symbole | Original Konformitätserklärung	16
GB	English	Safety information | Specified Conditions Of Use | User groups | Care and maintenance | Warranty | Technical Data | Symbols | Original declaration of conformity	20
ES	Español	Advertencias de seguridad | Aplicación De Acuerdo A La Finalidad | Grupo de usuarios | Cuidado y mantenimiento | Garantía | Datos Técnicos | Símbolos | Declaración de conformidad original	23
FR	Français	Consignes de sécurité | Utilisation Conforme Aux Prescriptions | Groupes d'utilisateurs | Entretien et maintenance | Garantie | Caractéristiques Techniques | Symboles | Déclaration de conformité d'origine	27
IT	Italiano	Avvertenze per la sicurezza | Utilizzo Conforme | Gruppi utenti | Cura e manutenzione | Garanzia | Dati Tecnici | Simboli | Dichiarazione di Conformità originale	31
PT	Portugues	Indicações de segurança | Utilização Autorizada | Grupos de utilizadores | Conservação e manutenção | Garantia | Características Técnicas | Símbolos | Original da declaração de conformidade	35
NL	Nederlands	Veiligheidsinstructies | Voorgeschreven Gebruik Van Het Systeem | Gebruikersgroepen | onderhouden | Garantie | Technische Gegevens | Symbolen | Origineel conformiteitsverklaring	39
SV	Svenska	Säkerhetsanvisningar | Använd Maskinen Enligt Anvisningarna | Användarkategorier | skötsel och underhåll | Garanti | Tekniska Data | Symboler | Ursprunglig försäkran om överensstämmelse	43
DK	Dansk	Sikkerhedsanvisninger | Tiltænkt Formål | Brugergrupper | Pleje og vedligeholdelse | Garanti | Tekniske Data | Symboler | Original overensstemmelseserklæring	46
FI	Suomi	Turvallisuusohjeet | Tarkoituksenmukainen Käyttö | Käyttäjäryhmät | aseman hoito ja huolto | Takuu | Tekniset Arvot | Symbolit | Alkuperäinen vaatimustenmukaisuusvakuutus	49
GR	Ελληνικα	Υποδείξεις ασφαλείας | Χρήση σύμφωνα με το σκοπό προορισμού | Ομάδες χρηστών | Φροντίδα και συντήρηση της συσκευής | Εγγύηση | Τεχνικά στοιχεία | Σύμβολα | Γνήσια Δήλωση πιστότητας	52
TR	Türkçe	Güvenlik uyarıları | Kullanim | Kullanıcı grupları | temizliği ve bakımı | Garanti | Teknik Veriler | Semboller | Orijinal uygunluk beyanı	56
CZ	Český	Bezpečnostní pokyny | Použití v souladu s určením | Uživatelské skupiny | Údržba a servisní práce ohledně | Záruka | Technické údaje | Symboly | Originální prohlášení o shodě	58
PL	Polski	Bezpieczeństwo | Użytkowanie | Grupy użytkowników | Pielęgnacja i konserwacja urządzenia | Gwarancja | Dane Techniczne | Symbole | Oryginalna deklaracja zgodności	62
HU	Magyar	Biztonsági utasítások | Rendeltetésszerű használat | Felhasználói csoportok | Ápolás és karbantartás | Garancia | Műszaki Adatok | Szimbólumok | Eredeti megfelelőségi nyilatkozat	66
SK	Slovensky	Bezpečnostné pokyny | Používanie v súlade s určeným účelom použitia | Skupiny používateľov | Ošetrovanie a údržba | Záruka | Technické údaje | Symboly | Originálne vyhlásenie o zhode	70
SL	Slovenščina	Varnostna navodila | Uporaba v skladu s predpisi | Skupine uporabnikov | Nega in vzdrževanje | Garancija | Tehnični Podatki | Simboli | Originalna Izjava o skladnosti	74
EE	Eesti	Ohutusjuhised | Kasutusotstarbele vastav käitamine | Kasutajarühmad | Hooldamine ja teenindamine | Garantii | Tehnilised Andmed | Sümbol | Originaal-vastavusdeklaratsioon	77
LT	Latviski	Drošības norādes | Atbilstoša lietošana | Lietotāju grupas | Apkope un kopšana | Garantija | Tehniskie dati | Simboli | Oriģinālā atbilstības deklarācija	80
LV	Lietuviškai	Saugos taisyklės | Naudojimas pagal paskirtį | Naudotojų grupės | Įprastinė ir techninė priežiūra | Garantija | Techniniai duomenys | Simboliai | Atitikties deklaracijos originalas	83
BG	Български	Инструкции за безопасна работа | Използване по предназначение | Потребителски групи | Обслужване и поддържане | Гаранция | Технически данни | Символи | Оригинална Декларация за съответствие	86
RO	Român	Indicaţii de securitate | Utilizarea conformă cu destinaţia | Grupe de utilizatori | Îngrijirea şi întreţinerea curentă | Garanţia pentru produs | Date tehnice | Simboluri | Declaraţie de conformitate originală	90
HR	Hrvatski	Sigurnosna upozorenja | Namjenska uporaba | Skupine korisnika | Njega i servisiranje | Jamstvo | Tehnički podaci | Simboli | Originalna izjava o sukladnosti	94
CN	中文	安全信息 | 规定的使用条件 | 用户群体 | 小心维护 | 保修 | 技术资料 | 符号/标志 | 符合标准说明原件	97
JP	日本語	安全に関する情報 | 指定の使用条件 | ユーザーグループ | 保守及びメンテナンス | 保証規定証 | 仕様諸元 | シンボル | オリジナルの適合宣言書	100

‘Prima di mettere in funzione l“apparecchio e di utilizzarlo si prega di leggere attentamente le Istruzioni per l“uso e le avvertenze sulla sicurezza.‘

‚L“installazione e la messa in funzione delle macchine da noi fornite deve avvenire esclusivamente ad opera di personale qualificato.‘

La mancata osservanza delle norme di sicurezza può causare pericolo per la vita e la salute.

Conservare le presenti istruzioni in modo che siano accessibili a tutti gli utenti.

Avvertenze per la sicurezza

‚Per ragioni di sicurezza, l“utilizzo dell“apparecchio non è consentito ai bambini, ai ragazzi di età inferiore ai 16 anni ed alle persone che non abbiano familiarità con le presenti istruzioni per l“uso.‘ ‚I bambini non devono giocare con L“apparecchio.‘

‚Il presente apparecchio non andrà utilizzato da persone (bambini inclusi) dalle ridotte capacità fisiche, sensoriali o psichiche, o che manchino dell“esperienza e delle conoscenze necessarie.‘

Ogni persona estranea deve rimanere lontana dalla postazione di lavoro.

‚Non è consentita la permanenza di bambini e persone non autorizzate nell“area di lavoro. , Assicurarsi che nessun’altra persona tocchi il saldatore o il cavo.

⚠ AVVISO **Pericolo di lesioni**

‚Durante il trasporto, vi è rischio di caduta dell“apparecchio o di sue parti.‘

È vietato indossare oggetti metallici e orologi.

I portatori di pacemaker o altri dispositivi medicali non devono utilizzare questo trapano a colonna.

È vietato portare con sé supporti dati magnetici o elettronici.

⚠ AVVISO **Pericolo di schiacciamento**

‚Le basi magnetiche dei circuiti stampati si possono attrarre e afferrare l“un l“altra.‘

- Conservare i componenti magnetici separati tra loro.
- Lasciare le morsettiere dei circuiti stampati sempre sulla superficie di lavoro.
- Non raggruppare in modo troppo ravvicinato le morsettiere dei circuiti stampati.

⚠ AVVISO **Rischio di folgorazione**

‚Un eventuale collegamento errato della centralina comporta rischio di lesioni a seguito di folgorazione e può danneggiare l“apparecchio.‘

- ‚Leggere tutte le avvertenze per la sicurezza allegate, le avvertenze per la sicurezza delle presenti istruzioni per l“uso, nonché le istruzioni della centralina di comando prima di procedere alla messa in funzione dell“apparecchio e rispettare le misure precauzionali riportate in queste documentazioni.‘
- Collegare esclusivamente utensili WELLER.

‚Se l“apparecchio è difettoso, è possibile che vi siano conduttori attivi scoperti, o che il conduttore di protezione non funzioni.‘

- Le riparazioni andranno effettuate da personale appositamente formato da Weller.
- ‚Se la linea di collegamento dell“elettroutensile è danneggiata, essa andrà sostituita da un“apposita linea di collegamento, disponibile presso il Servizio Assistenza Clienti.‘

Prevenire il rischio di scariche elettriche. L’impugnatura dei saldatori nella versione antistatica è conduttivo.

- Evitare di entrare in contatto con elementi collegati a massa, per es. tubi, radiatori, fornelli e frigoriferi..
- Non utilizzare il saldatore in ambienti umidi o bagnati.
- Non lavorare su pezzi sotto tensione.

⚠ AVVISO **Rischio di incendio**

‚Coprire il saldatore, o il supporto di sicurezza, comporta rischio d“incendio. Mantenere sempre liberi il saldatore ed il supporto di sicurezza.‘

- Mantenere sempre liberi il saldatore ed il supporto di sicurezza.
- Non avvicinare oggetti, liquidi o gas infiammabili al saldatore caldo.
- Non mettere materiali infiammabile in prossimità del sottoriscaldamento o dello stilo ad aria calda.
- Azionare il sottoriscaldamento e lo stilo ad aria calda solo su una superficie di lavoro piana non infiammabile.
- ‚Non lasciare mai incustodito l“apparecchio in funzione.‘
- ‚Non schiacciare il tubo flessibile dello stilo ad aria calda. Un“interruzione del flusso d“aria può causare il surriscaldamento della cartuccia dell“aria calda.‘

⚠ AVVISO

‚Pericolo per gli occhi derivante dall“emissione di raggi all“infrarosso e visibili nel sottoriscaldamento.‘

- La piastra di preriscaldamento deve essere messa in funzione solo con circuito stampato.

⚠ AVVISO **Rischio di ustioni**

Durante il funzionamento dello stilo ad aria calda si sviluppano temperature elevate.

- Non toccare la cartuccia dello stilo ad aria calda, gli ugelli e il vetro.
- Evitare di soffiaggio di parti del corpo con aria calda.
- Non rivolgere mai lo stilo ad aria calda verso persone o oggetti infiammabili.
- Cambio ugelli solo nello stato freddo
- ‚In caso di non utilizzo, l“utensile di saldatura deve essere sempre appoggiato sul supporto di sicurezza.‘ Provvedere ad un appoggio sicuro del supporto di sicurezza.

‚Durante il funzionamento del sottoriscaldamento si sviluppano temperature elevate sull“involucro, sulla scarico dell“aria di raffreddamento e sulle superfici esposte. , Gli utensili possono restare caldi anche molto tempo dopo lo spegnimento.

- Non toccare gli utensili e i pezzi caldi.
- ‚Toccare l“involucro solo dopo che si è raffreddato.‘
- I profili di saldatura devono essere configurati in modo che i circuiti stampati vengano prelevati freddi.
- Rimozione dei circuiti stampati con guanti. Attenzione: nella deposizione di circuiti stampati caldi dopo la rimozione, accertarsi che parti terze non abbiano accesso.

Pericolo di ustioni causate dallo stagno fluido. Proteggersi da eventuali spruzzi di stagno.

- Indossare idonei indumenti protettivi per evitare ustioni. Proteggere gli occhi e indossare occhiali protettivi.
- ‚Nella lavorazione di adesivi si deve porre particolare attenzione agli avvertimenti del produttore dell“adesivo. ,
- Evitare soprattutto il contatto della pelle con adesivo o con pasta di saldatura. Il contatto della pelle con queste sostanze può causare rischi per la salute.

⚠ AVVISO **Pericolo di intossicazione**

Pericolo derivante da vapori di saldatura che si sviluppano durante il processo di saldatura. Pericolo derivante da vapori ed altri aerosol nel riscaldare ed eventualmente surriscaldare i circuiti stampati.

- Utilizzare un sistema di aspirazione dei fumi di saldatura.

Conservare il saldatore in un luogo sicuro. Apparecchi e utensili inutilizzati andranno conservati in un luogo asciutto, in alto o al chiuso, fuori dalla portata dei bambini.. Togliere tensione e pressione agli utensili di saldatura inutilizzati.

Il cavo di alimentazione deve essere inserito esclusivamente in prese elettriche o adattatori omologati. Verificare che la tensione di alimentazione corrisponda alle indicazioni sulla targhetta. Inserire la spina nella presa di corrente solo ad apparecchio spento

Non utilizzare il cavo per scopi diversi da quelli per cui è stato concepito.‘Non utilizzare in alcun caso il cavo per trasportare l‘‘apparecchio.‘ Non utilizzare il cavo per estrarre la spina dalla presa. Proteggere il cavo da calore, olio e oggetti acuminati..

Usare molta cautela. Prestare attenzione a ciò che si sta facendo. Lavorare con buonsenso. Non utilizzare il saldatore se non si e concentrati.

Evitare una postura anomala. Allestire il posto di lavoro in modo corretto dal punto di vista ergonomico. Quando si lavora evitare le cattive posture che possono causare danni posturali.

Il saldatore deve essere utilizzato solo in condizioni di funzionamento perfette. I dispositivi di protezione non devono essere disattivati.

Eventuali guasti e difetti devono essere eliminati immediatamente. ‚Prima di ogni utilizzo dell‘‘apparecchio/utensile è necessario verificare il funzionamento ineccepibile e conforme dei dispositivi di sicurezza. , Controllare se le parti mobili funzionano correttamente e non si inceppano o se sono danneggiate. ‚Tutte le parti dovranno essere montate correttamente e adempiere a tutte le condizioni necessarie per un funzionamento a regola d‘‘arte dell‘‘apparecchio. ,

Utilizzare il tipo di utensile appropriato. ‚Utilizzare solo accessori o apparecchi ausiliari riportati nell‘‘elenco accessori o approvati dal produttore. , Utilizzare accessori o apparecchi ausiliari WELLER solo con apparecchi originali WELLER. ‚L‘‘impiego di altri utensili o accessori può sottoporvi a un pericolo di lesioni. ,

‚Mettere in sicurezza l‘‘utensile. , Utilizzare dispositivi di fissaggio per tenere fermo il pezzo in lavorazione.

Utilizzo Conforme

Il sistema di riparazione BGA/QFP può essere utilizzato esclusivamente per la riparazione di componenti SMD su moduli elettronici nonché per la rimozione di olio esausto e operazioni di saldatura con aria calda e calore generato da infrarossi.

Il presente apparecchio andrà utilizzato esclusivamente a temperatura ambiente ed in ambienti interni. ‚Proteggere dall‘‘umidità e dall‘‘irradiazione solare diretta. ,

Gruppi utenti

Dati i diversi livelli di rischi e potenziali pericoli, alcune fasi operative sono riservate a personale specializzato ed appositamente istruito.

Fase operativa	Gruppi utenti
Installazione, ‚Messa in funzione dell‘‘apparecchio‘	Personale specializzato in possesso di formazione tecnica
Sostituzione di parti elettriche di ricambio	Elettricista
Impostazione degli intervalli di manutenzione	Addetto alla sicurezza
Utilizzo	Non occorre preparazione specifica (appresa, a conoscenza)
Utilizzo Sostituzione di parti elettriche di ricambio	Tecnici apprendisti, sotto la guida e la supervisione di un tecnico specializzato in possesso di preparazione specifica

Cura e manutenzione

⚠ AVVISO

‚Prima di effettuare qualsiasi lavoro sull‘‘apparecchio, estrarre la spina dalla presa di corrente‘ ‚Lasciar raffreddare l‘‘apparecchio. ,

Controllare a intervalli regolari tutti i cavi e tubi flessibili collegati. Rimuovere immediatamente gli elettroutensili difettosi da ogni ulteriore utilizzo. Non si devono utilizzare ugelli intasati.

Le riparazioni andranno effettuate da personale appositamente formato da Weller.

Utilizzare soltanto pezzi di ricambio originali.

Garanzia

‚I diritti di reclamo dell‘‘acquirente per eventuali difetti decadono dopo un anno dalla consegna. Tale condizione non si applica ai diritti di recesso dell‘‘acquirente secondo §§ 478, 479 BGB. ,

‚Il produttore risponde della garanzia fornita solo se la garanzia di qualità e di durata è stata fornita dal produttore per iscritto e con l‘‘impiego del termine „Garanzia“. ,

La garanzia decadrà in caso di utilizzo non conforme o qualora persone non qualificate abbiano effettuato interventi.

Per ulteriori informazioni:
www.weller-tools.com.

Dati Tecnici

Stazione di riparazione		WTQB 1000
Dimensioni L x P x H	(mm) (inch)	660 x 360 x 390 25,98 x 14,17 x 15,35
Peso	(kg)	22
Tensione di rete	(V / Hz)	230 / 50
Potenza assorbita	(W)	2300
Classe di protezione		I
‚Flusso dell"aria'	l/min	6 - 35
Range di temperatura Top Heater	°C °F	150 – 400°
Riscaldamento parte superiore	(W)	300
Sottoriscaldamento	(W)	max. 2000
Livello di rumorosità ad 1 m di distanza	(dB (A))	62
Collegamento aria aria compressa asciutta e priva di olio	bar	5,5 - 8

Simboli

Attenzione!

Avviso! Rischio di ustioni!

‚Leggere le Istruzioni d"uso.'

‚Prima di effettuare qualsiasi intervento sull"apparecchio, estrarre sempre il connettore dalla presa.'

Concezione e postazione di lavoro a norma ESD

Contrassegno CE

Smaltimento

Non gettare le apparecchiature elettriche tra i rifiuti domestici. Secondo la Direttiva Europea 2012/19/EU sui rifiuti di pparecchiature elettriche ed elettroniche e la sua attuazione in conformità alle norme nazionali, le apparecchiature elettriche esauste devono essere accolte separatamente, al fine di essere reimpiegate in modo eco-compatibile.

Dichiarazione di Conformità originale

Stazione di riparazione **WTQB 1000**

Dichiariamo che i prodotti dotati di contrassegno adempiano alle seguenti Direttive:

2006/42/EG, 2014/30/EU, 2011/65/EU

Normative armonizzate applicate:

DIN EN 60204-1: 2007-06
DIN EN 60335-1: 2012-10
DIN EN 60335-2-45: 2012-08
DIN EN 62233: 2008-11/2009-04
DIN EN 55014-1: 2012-05
DIN EN 55014-2: 2009-06
DIN EN 50581:2013-02

CE Besigheim, 2016-03-08

T. Fischer
Il Direttore Tecnico

B.Frühwald
Il Direttore Amministrativo

Incaricati di redigere la documentazione tecnica.

Weller Tools GmbH
Carl-Benz-Straße 2, 74354 Besigheim, Germany

T0055743600 / 07.2016

GERMANY

Weller Tools GmbH
Carl-Benz-Straße 2
74354 Besigheim

Tel: +49 (0)7143 580-0
Fax: +49 (0)7143 580-108

SWEDEN

Apex Tool Group AB
Fabriksgatan 4
531 30 Lidköping

Tel: +46 (0) 510 77 71 720

AUSTRALIA

Apex Tools
P.O. Box 366, 519 Nurigong Street
Albury, N.S.W. 2640
Australia

Tel: +61 (2)6058-0300
Fax: +61 (2)6021-7403

ITALY

Apex Tool S.r.l.
Viale Europa 80
20090 Cusago (MI)

Tel: +39 (02)9033101
Fax: +39 (02)90394231

SWITZERLAND

Apex Tool Switzerland Sàrl
Crêt-St-Tombet 15
2022 Bevaix

Tel: +41 (0) 24 426 12 06
Fax: +41 (0) 24 425 09 77

INDIA

Apex Tool Group India Pvt. Ltd.
Regus business centre
Level 2, Elegance, Room no. 214
Mathura Road, Jasola
New Dehli - 110025

FRANCE

Apex Tool Group SNC
25 Avenue Maurice Chevalier
77832 Ozoir-la-Ferrière

Tel: +33 (0)1.64.43.22.00
Fax: +33 (0)1.64.43.21.62

USA

Apex Tool Group, LLC
1000 Lufkin Road
Apex, NC 27539

Tel +1 (866) 498-0484
Fax +1 (919) 387-2639

CHINA

Apex Tool Group
2nd Floor, Area C, 177 Bi Bo Road
Pudong New Area
Shanghai, 201203 P.R.C

Tel: +86 (21) 60880320

GREAT BRITAIN

Apex Tool Group (UK Operations) Ltd
4th Floor Pennine House
Washington, Tyne & Wear
NE37 1LY

Tel: +44 (0) 191 419 7700
Fax: +44 (0) 191 417 9421

CANADA

Apex Tools – Canada
7631 Bath Rd.
Mississauga, Ontario L4T 3T1

Tel. +1 (905) 673-4400
Fax. +1 (905) 673-4408

SOUTH EAST ASIA

Apex Power Tools India Pvt. Ltd.
Gala No. 1, Plot No. 5
S. No. 234, 235 & 245
India land Global Industrial Park
(Next to Tata Johnson Control)
Taluka-Mulsi, Phase-I
Hinjawadi Pune (411057)
Maharashtra, India
toolsindia@apextoolgroup.com

www.weller-tools.com

© 2016, Apex Tool Group, LLC.
Weller® is a registered Trademark and registered Design of Apex Tool Group, LLC.