VENTILATORE ASSIALE SUNON DP200A2123XBT.GN

Cod. 083250A

VENTILATORE ASSIALE SUNON DP200A 2123XBT

Codice prodotto Sunon: **DP200A2123XBT.GN**

Caratteristiche

- Tensione di alimentazione: 220-240 Vac
- Frequenza: 50/60 Hz
- Assorbimento: 0.14/0.12 A
- Consumo energetico: 22/21 W
- Velocità: 2850/3150 RPM
- Flusso d'aria: 97/117 CFM
- Pressione statica: H2O 0.34/0.39 Inches
- Connessione: Terminali Faston
- Dimensioni: 120 x 120 x 38 mm
- RoHS compliant
- CE.

Air Flow-Static Pressure Characteristics

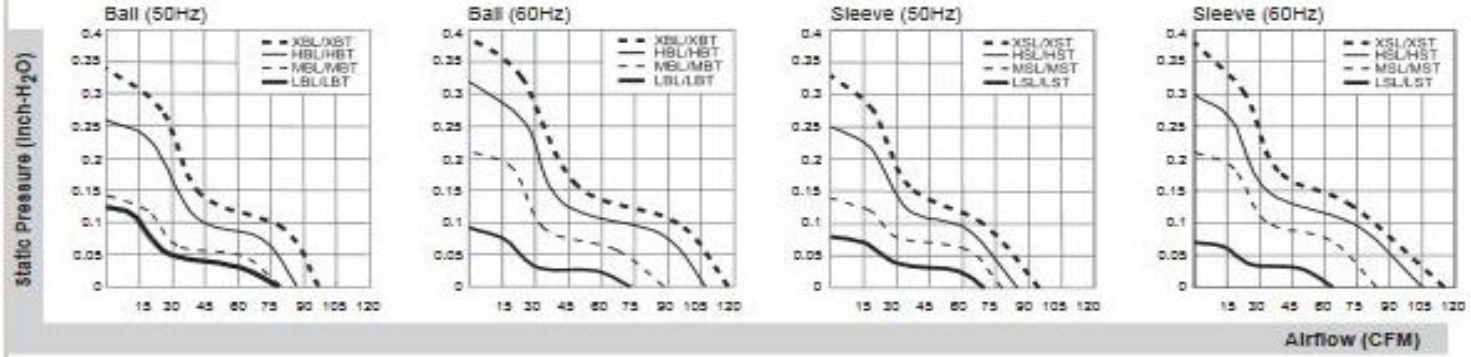
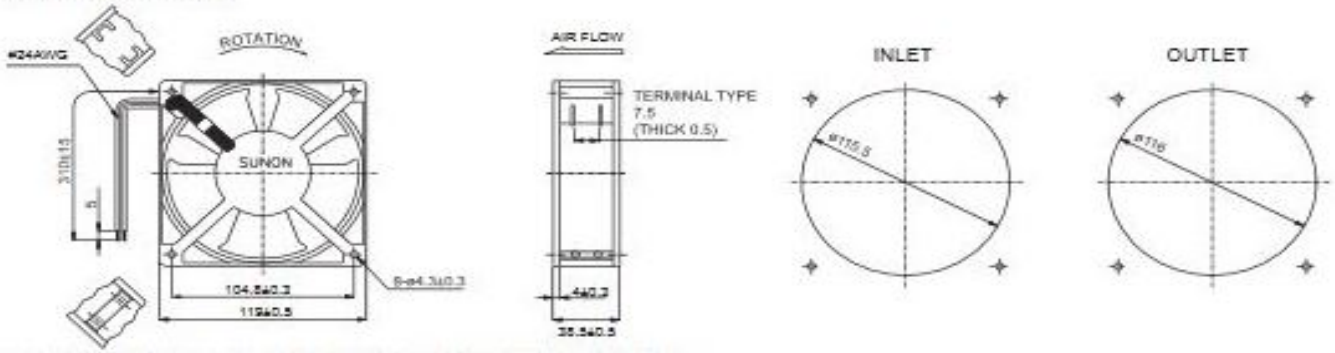
External dimensions(mm)