GSE100 GUIDASCHEDE CON BLOCCO (100MM)

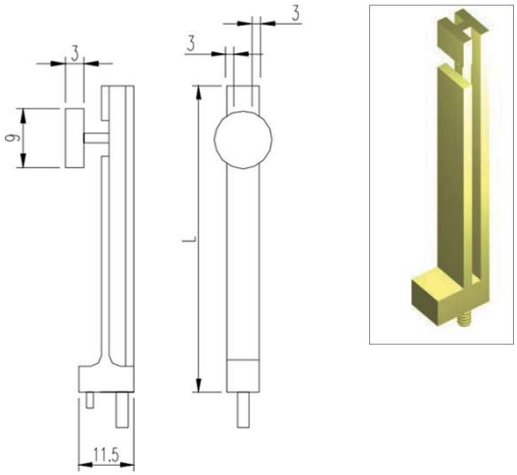

Cod. 082938A

GUIDASCHEDE GSE-100

GSE-100 - **Guida schede in Nylon ad alta resistenza con blocco superiore**, lunghezza **100 mm**.
Ideale per il fissaggio all'interno di armadi rack.
Quantità minime d'ordine: **100 pezzi e multipli**.

Caratteristiche

- Fissaggio guida: Perno filettato M3
- Materiale: Nylon PA66 caricato vetro
- Materiale blocco superiore: Ottone (perno), Nylon (blocchetto)
- Conforme RoHS.

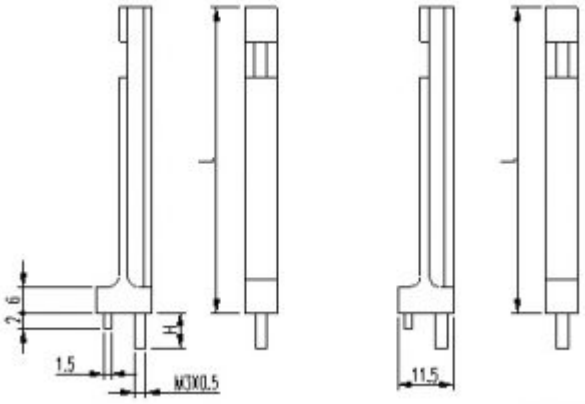
2.6
1.5
M3X0.5
11.5