RESISTENZA PER WXP120 WELLER | T0058765712N

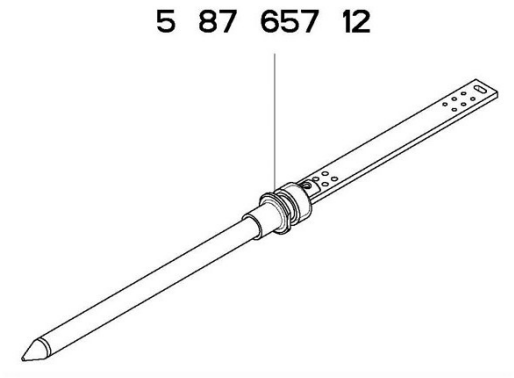

Cod. T0058765712

RESISTENZA PER SALDATORE WXP 120

Resistenza di ricambio per stilo saldante WXP 120 Weller.
Codice Weller: **T0058765712N**.